PARTS DRAWING / SCHEMA DES PIÈCES / DIAGRAMA DE PIEZAS

TORQUE / SERREZ / TORSION		
	FT LB	Nm
A	7-10	9.5-13.6
B	10-17	13.6-23
C	20-30	27.1-40.7

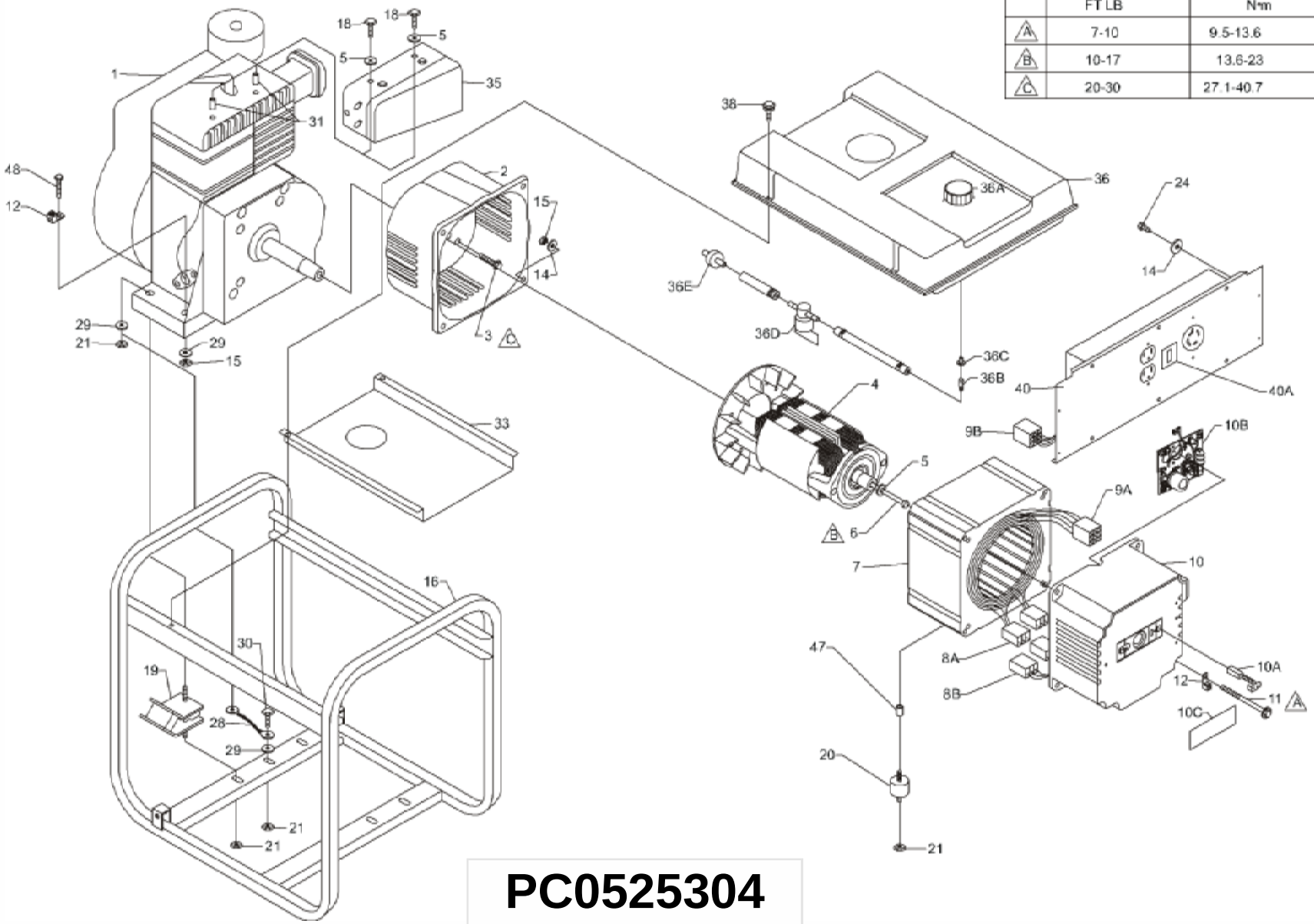

PC0525304

PARTS LIST / LISTE DES PIÈCES / LISTA DE PIEZAS

Ref No.	Part No.	Description	Description	Descripción	Qty
1	Note A	Engine, 10 hp Tecumseh	Moteur	Motor	1
2	0061754	Adapter, engine	Adapateur por moteur	Adaptor, motor	1
3	0000901.01	Bolt, Wz 5/16-24 x 5/8	Boulon, wz	Perno, wz	4
4	0061832	Rotor, 5.0 KW	Rotor	Rotor	1
5	Note B	Washer, lock 5/16	Contre-écrou	Arandela, de cierre	1
6	0035055	Bolt, hex 5/16-24 x 6.63	Boulon, tête hex	Perno, hexagonal	1
7	0056364	Stator 5.0 KW 60 Hz ER+	Stator	Stator	1
8A	0056717	Connector hsg. set, stator	Jeu pr logemt prise, stator	Conjunto de conectores del stator	2
8B	0049835	Connector hsg. set, endbell	Jeu pr logemt prise, couvre-enroul	Conjunto de conectores del alojamiento	2
9A	0056716	Connector hsg. set, stator	Jeu pr logemt prise, stator	Conjunto de conectores del stator	1
9B	0049201	Connector hsg. set, panel	Jeu pr logemt prise, panneau	Conjunto de conectores panel	1
10	0062478	Endbell, wired complete	Covre-enroulement câblage complet	Placea lateral cableado completo	1
10A	0050439	Brush, E-4R	Balais	Escobilla	2
10B	0062975	Assembly, AVR board	Ensemble de planche de tension automatique régulatrice	Conjunto de la tabla del regulador automático del voltaje	1
10C	0062745	Cover, brush	Couvre-balais	Cubierta, escobill	1
11	0040816.01	Bolt, hex hd 1/4-20 x 6	Boulon, tête hex	Perno, hexagonal	4
12	0008854	Lug, ground	Oeillet de mise à la terre	Terminal, tierra	1
13	0063546	Bracket, foot	Support de pied	Soporte del pie	1
14	Note B	Washer, star external 1/4	Rondelles à dents ext.	Arandela, estrella externa	2
15	0040832	Nut, nyloc 1/4-20	Écrous nyloc	Tuerca, nyloc	7
16	0063847	Carrier assembly	Ensemble transport	Transportador, conjunto	1
17	Note B	Washer, flat 1/4	Rondelle plates 1/4	Arandela, plana 1/4	2
18	Note B	Bolt, 5/16-18 x 1	Boulon	Perno	2
19	0052185	Isolator, engine	Sectionneurs moteur	Aislador, motor	2
20	0049743	Isolator, stator	Sectionneurs stator	Aislador, estator	1
21	0057254	Nut, flg 5/16-18	Écrous 5/16-18	Tuerca, 5/16-18	6
22	0048736	Nut, nyloc 5/16-18	Écrous 5/16-18	Tuerca, 5/16-18	2
23	0062433	Wheel spacer	Bague d'espacement	Espaciador de la rueda	2
24	0053320	Screw #10-14 x .63	Vis	Tornilla	4
26	0055042	Washer, flat 3/8	Rondelles plates 3/8	Arandela, plana 3/8	2
27	Note B	Bolt, 3/8-16 x 4.25	Boulon	Perno	2
28	0049224	Assy, ground wire	Ens fil de masse tressé	Conjunto, cable trenzado a tierra	1
29	Note B	Washer, star external 5/16	Rondelles à dents ext.	Arandela, estrella externa	3
30	Note B	Bolt, hex 5/16-18 x 3/4	Boulon, tête hex	Perno, hexagonal	1
31	0047796	Spacer 7/16	Entretoise	Espaciador	2
32	0064293	Handle	Poignée	Manija	2
33	0049453.02	Shield, heat	Écran de chaleur	Pantalla para el calor	1
34	0056218	Handle grip	Poignée	Empuñadura	2
35	0056113	Assy, deflector	Ensemble du déflecteur	Montaje, electrodo de desviación	1
36	Note C	Tank assy, complete	Ens complet du réservoir	Conjunto tanque completo	1
36A	0063783	Cap, fuel with gauge	Capuchon, réservoir d'essence	Tapa, combustible	1
36B	0049842	Fuel valve	Robinet de carburant	Válvula combustible	1
36C	0062673	Fuel bushing	Bague d'essence	Buje de combustible	1
36D	0049920	Fuel Shut Off, Inline	Fermeture d'essence	Apagado combustible, en línea	1
36E	0047790	Fuel filter	Filter combustible	Filter à carburant	1
38	0058618	Screw, #10 x 1	Vis	Tornillo	4
40	0063885	Panel, wired complete	Tableau compl. câble	Panel, cabeado completo	1
40A	0062198	Circuit breaker 25 A dual	Disjoncteur 25 A	Cortacircuitos, 25 amp	1
47	0047796	Spacer .38 ID	Entretoise	Espaciador	1
48	Note B	Bolt, 1/4-20 x 1-1/2	Boulon	Perno	3
56	Note B	Bolt, 7/16-14 x 2"	Boulon	Perno	1
58	0056261	Nut, nyloc 7/16-14	Écrous nyloc	Tuerca, nyloc	1
60	0049352	Washer flat 5/16 W	Rondelle plates 5/16 large	Arandela, plana 5/16 lejos	4
62	0055894	Rubber Foot	Pied	Pie	2
64	0057578	Nut, nyloc 3/8-16	Écrous nyloc 3/8-16	Tuerca, nyloc 3/8-16	2
65	0057704	Wheel	Roue	Rueda	2